ワン・ツゥ・スリー® サインホルダー 取扱説明書

六角ボルトの締め付けのため 17mm のスパナまたはレンチをご用意ください。
（注：ロングスパナやインパクトレンチを使用すると、ボルトが破損することがあります。）

ガードレール支柱用　SBH-1／SBH-2

① 本体にTバーを差し込み、本体の六角ボルトで仮固定します。

② Uボルトを開き、本体ストッパーを支柱の頭に載せ、本体と支柱側面を密着させます。

③ Uボルトを閉じ、4つの蝶ナットを確実に締め付けます。

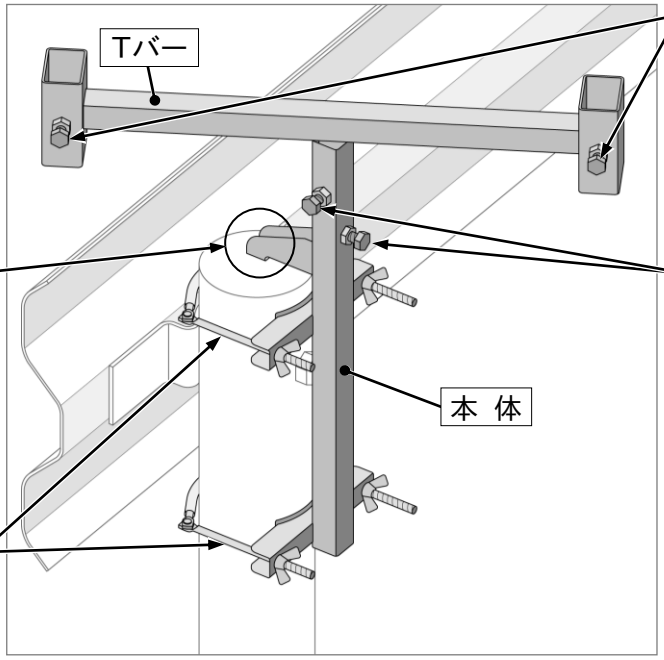

④ 畳んだ看板の脚を差し込み、六角ボルトで固定します。

⑤ Tバーの向きを調整し本体の2本の六角ボルトで締め付けてください。

注 意
Tバーの高さは調整できません。

ガードケーブル支柱用　SBH-C

① 本体にフックボルトを通して蝶ナットを組み付けてください。

② 本体にTバーを差し込み、本体の六角ボルトで仮固定します。

③ 本体ストッパーを支柱の頭に載せ、本体と支柱側面を密着させます。

④ ケーブルにフックボルトを引掛け、4つの蝶ナットを確実に締め付けます。

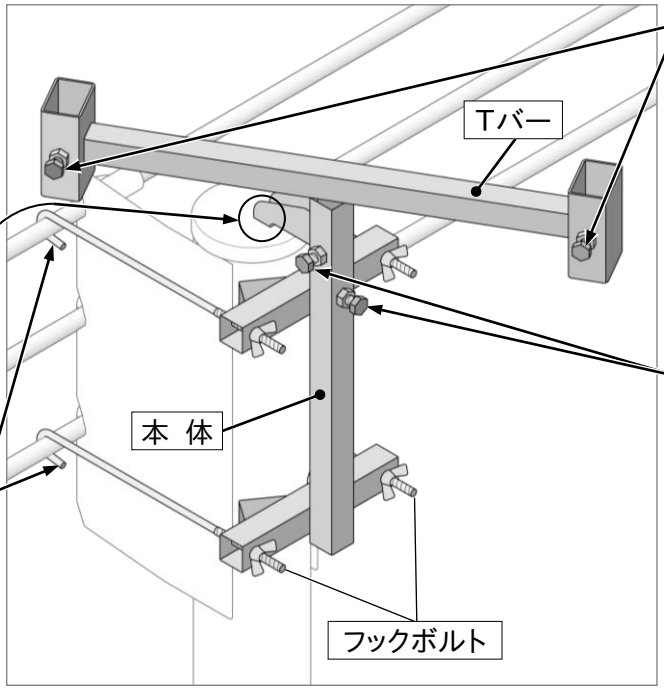

⑤ 畳んだ看板の脚を差し込み、六角ボルトで固定します。

⑥ Tバーの向きを調整し本体の2本の六角ボルトで締め付けてください。

注 意
Tバーの高さは調整できません。

ガードレール ビーム用　SBH-R

① 本体にTバーを差し込み、本体の六角ボルトで仮締めします。

② ガードレールを挟み込むように取り付け、ターンバックルを時計回りに回して確実に締め付けてください。

注 意

看板の揺れや振動を抑えるため、できるだけ支柱の近くに設置してください。

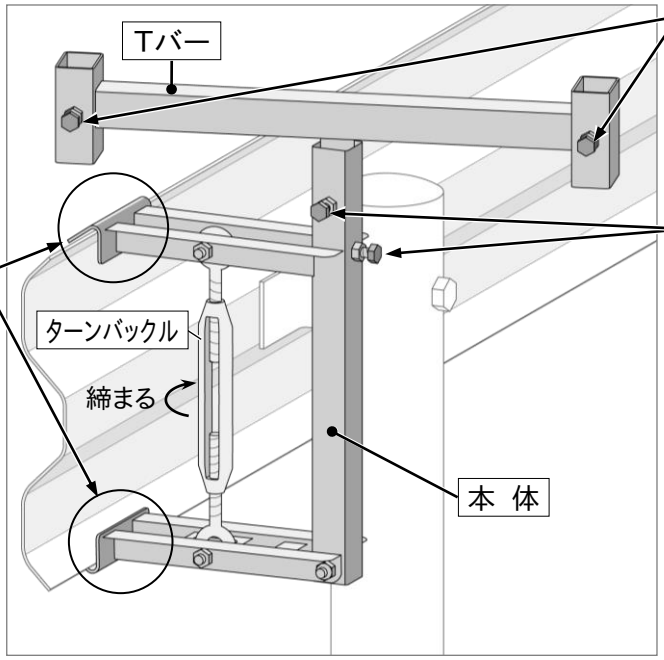

③ 畳んだ看板の脚を差し込み、六角ボルトで固定します。

④ Tバーの向きを調整し本体の2本の六角ボルトで締め付けてください。

注 意

Tバーの高さは調整できません。

⚠ 使用上のご注意

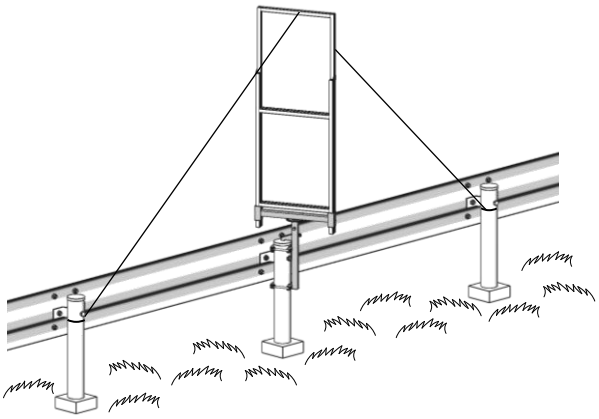

- 六角ボルトやターンバックル（SBH-Rのみ）に緩みがないか時々点検してください。
- **強風などによる破損や事故を防ぐため、必要に応じて番線やロープなどで補強してください。**
- 従来型看板枠用です。フラットタイプ等には取り付けできません。

◎仕　様

用　　途	ガードレール支柱用						ガードケーブル支柱用			ガードレール ビーム用		
型　　式	SBH-1			SBH-2			SBH-C			SBH-R		
適用支柱径	φ114			φ140			φ114～φ140			――		
適用ビーム巾	――						――			350mm（2山）		
適用看板巾 (25角・19角)	550	300	280	550	300	280	550	300	280	550	300	280
仕　　上	クロメートメッキ						クロメートメッキ			クロメートメッキ		
質　量 (kg)	3.2	2.8	2.8	3.4	3.0	3.0	3.7	3.3	3.3	6.0	5.5	5.5

※ SBH-1/2/CのTバーは共通品で互換性があります。

株式会社 伊藤製作所

〒959-1145　新潟県三条市福島新田丙2401

TEL 0256-41-1230　FAX 0256-41-1231

http://www.ito123.com

日本国内専用
Use only in Japan

無断転載禁止　I1901