仕様書

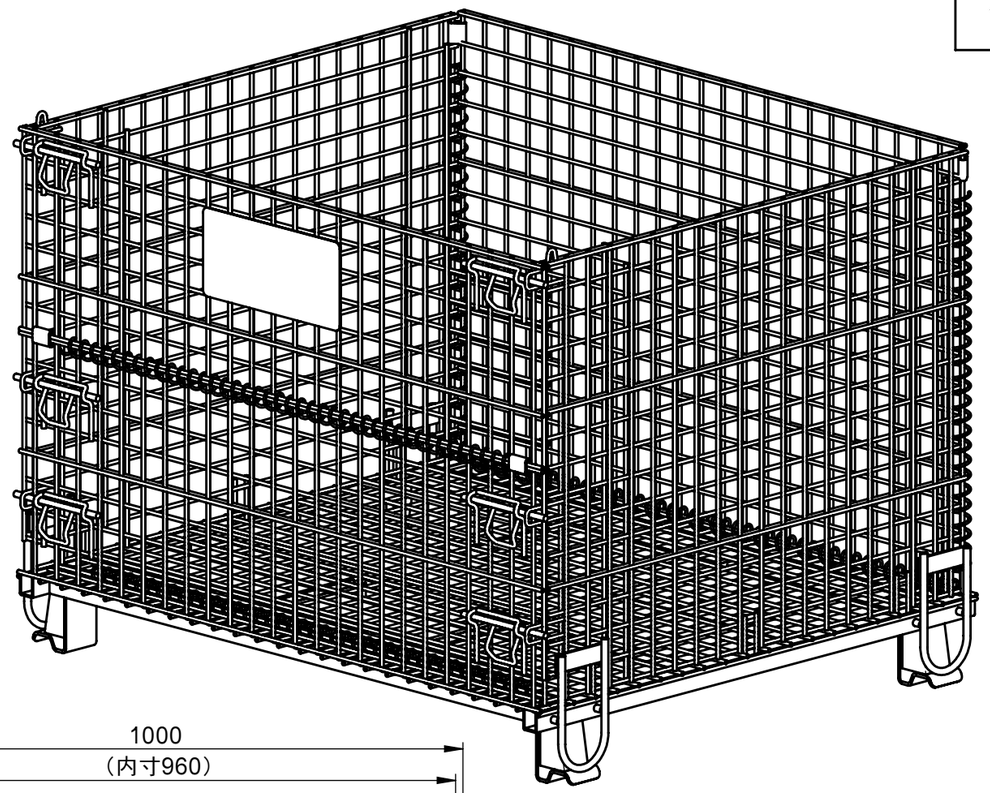

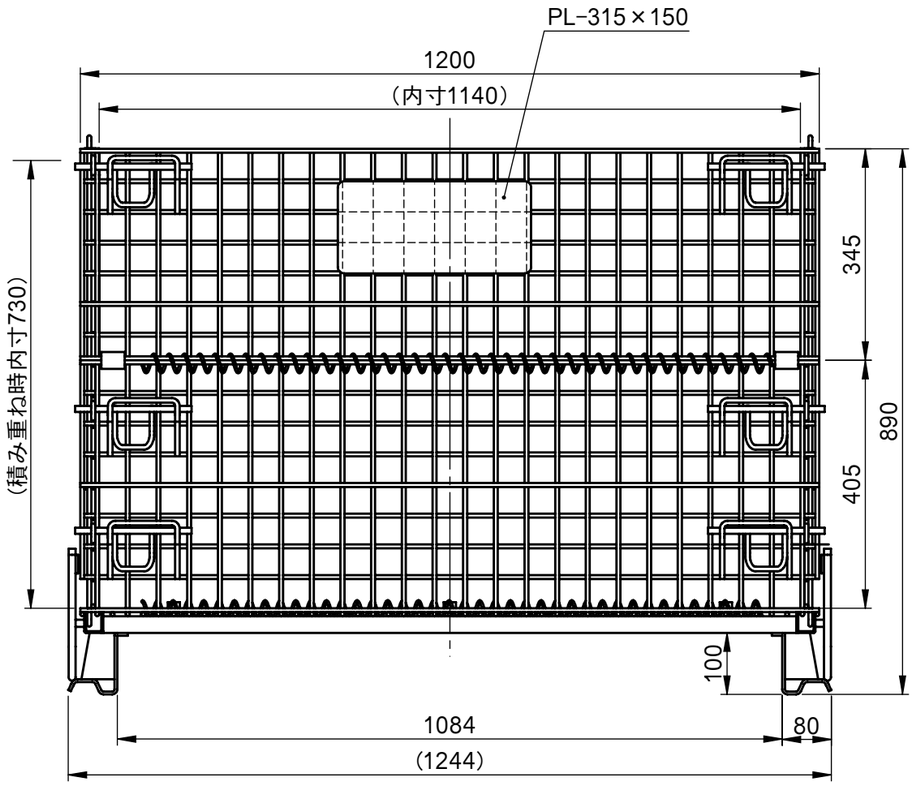

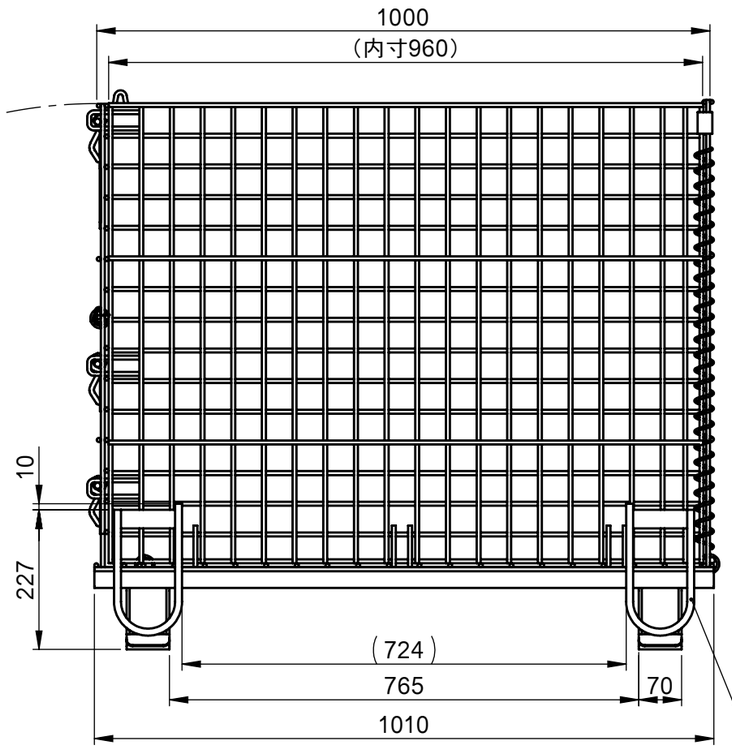

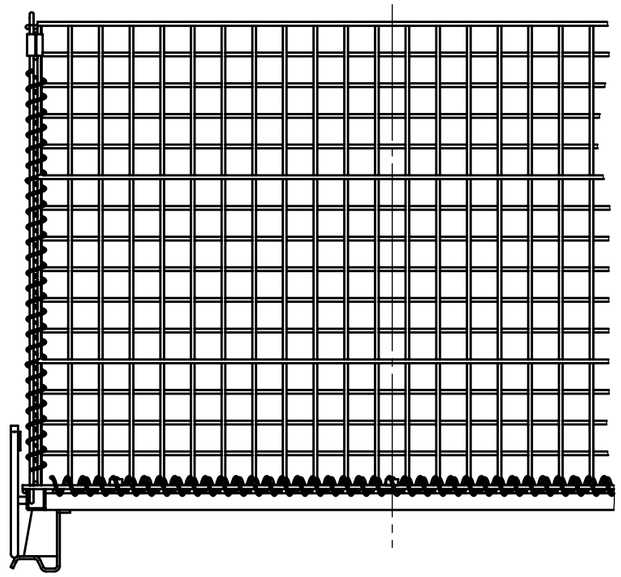

NOTE.

1. メッシュ線材　φ6.4
2. メッシュピッチ　50×50
3. 最大積載量　2,000kg
4. 積み重ね段数　積載時は4段まで
   折畳み時は12段まで

個数	1	株式会社 伊藤製作所		名称	かご型パレット・L
質量	約80 kg	設計	日付　20.12. 9	型式	PM-L
材料	――	製図　サトウ	尺度　1 : 10	図番	――
処理	HDZ	検図	第 三 角 法		